ЭС-148

В–В

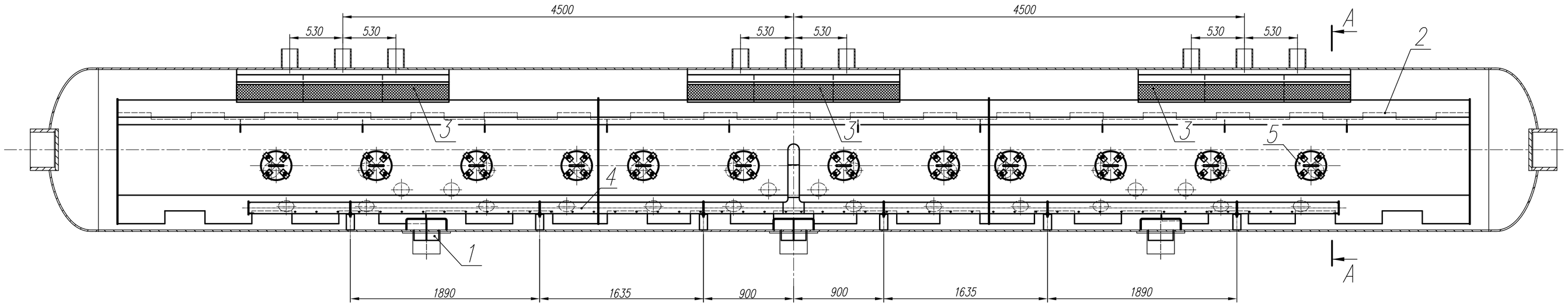

А–А

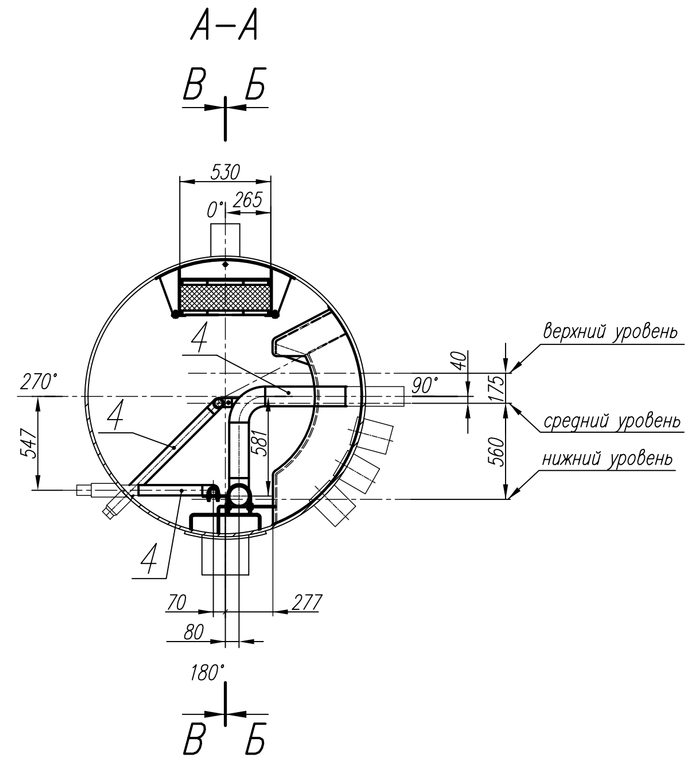

Б–Б

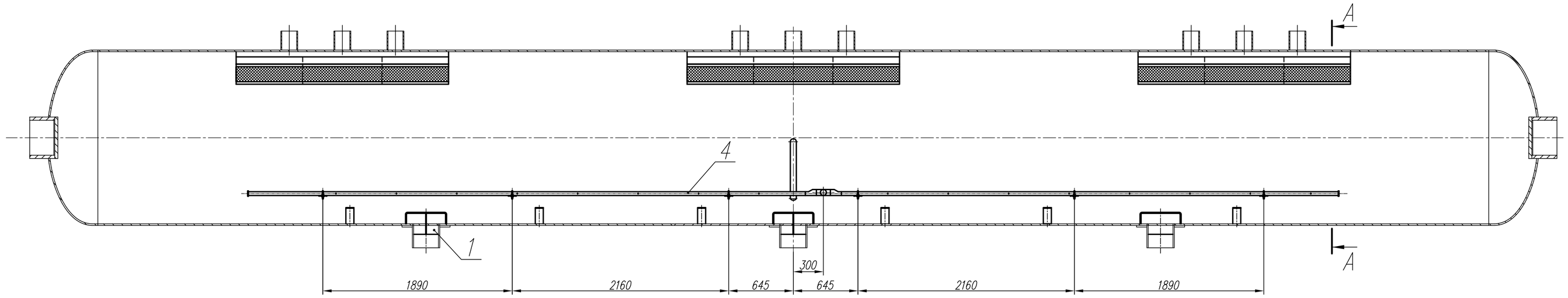

Таблица 1

Поз.	Наименование	Кол.	Примечание
1	Решетка антикавитационная	3	ЭС-178
2	Стенка первичного сепаратора	1	ЭС-177
3	Установка демистров	3	ЭС-175
4	Распределители питательной воды		
	и химикатов, труба непрерывной		
	продувки	1	ЭС-179
5	Смотровой затвор	12	ЭС-188

1. *Размеры для справок.
2. Сварка ручная дуговая по ГОСТ 5264-80. Допускается полуавтоматическая сварка по ГОСТ 14771-76 в смеси газов.
3. Контроль сварных швов – внешний осмотр и измерение. В отдельных местах контроль ЦД и керосином.
4. Размеры дуг даны по внутреннему диаметру барабана.

Перв. примен. | Справ. N° | Подп. и дата | Инв. N° дубл. | Взам. инв. N° | Подп. и дата | Инв. N° подл.

Согласовано "ЗиО Подольск"								Котел-утилизатор П-140 Южноуральская ГРЭС-2	ЭС-148	
Отдел	Фамилия	Подпись	Дата							
				Изм.	Лист	N° докум.	Подп.	Дата	Устройство внутрибарабанное барабана НД	Лит. / Масса – / Масштаб 1:25
				Разраб.		Стрельцов		06.11		
				Пров.		Землянкина		06.11	Техническое задание	Лист / Листов 1
Согласовано СКБК				Т.контр.						
				Н.контр.		Жигалов		06.11		ОАО "ИК "ЗИОМАР"
				Утв.		Ежов		06.11		

Копировал

Формат А1